БИДП.711634.002

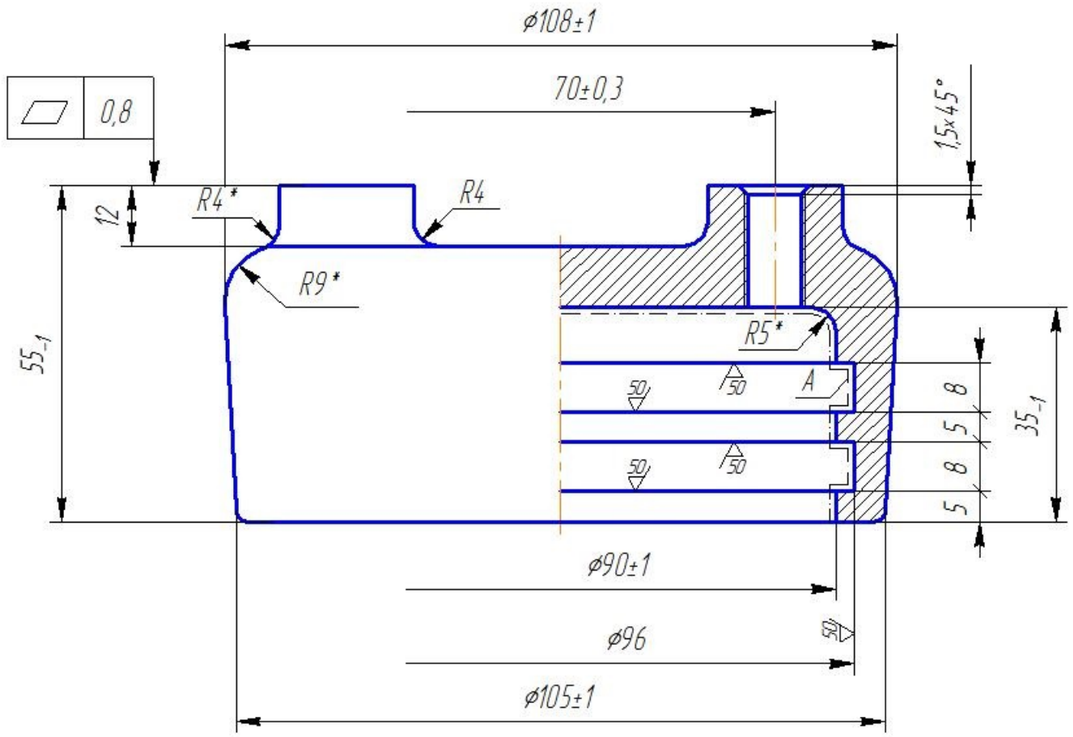

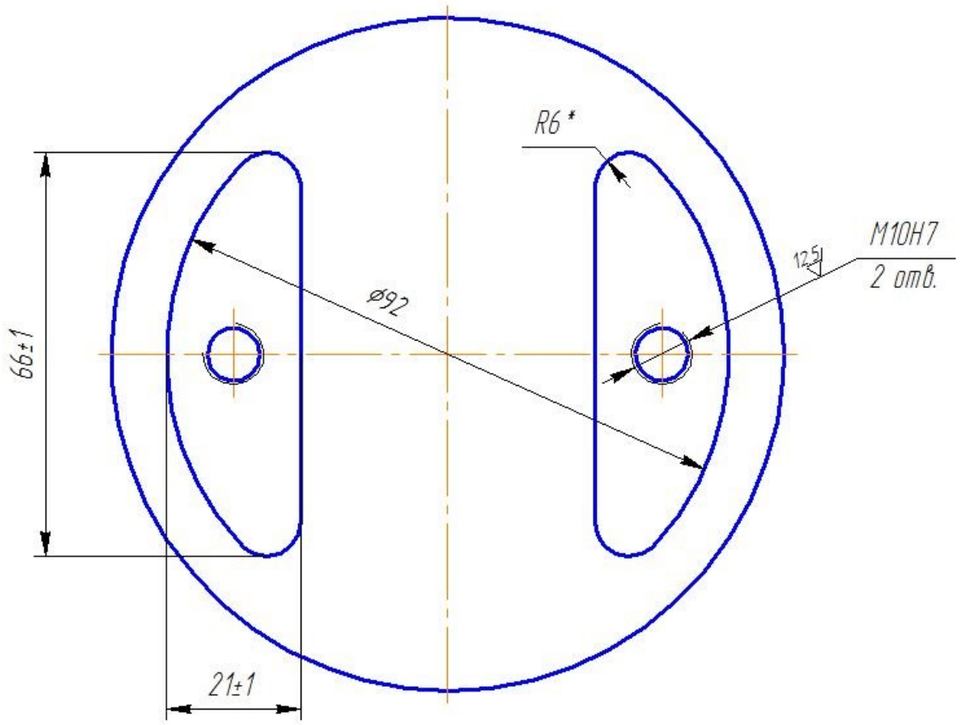

1. * Размеры обеспечиваются инструментом.
2. Неуказанные предельные отклонения размеров $\pm\frac{JT14}{2}$.
3. Предельные отклонения от номинальных размеров симметричные.
4. Точность отливки 5-7-6-6 ГОСТ Р 53464-2009.
5. Качество поверхности по ГОСТ 13276-79.
6. Неуказанные литейные радиусы 3 мм.
7. Литейные уклоны не более 3° в сторону увеличения тела отливки.
8. Покрытие поверхности А – лак БТ-99 ГОСТ 8017-74.
9. Допускается не обрабатывать внутреннюю боковую поверхность при обеспечении заданной конфигурации отливки.
10. Допускается применение материала – сплав АК12 ГОСТ 1583-93.

Изм.	Лист	№ докум.	Подп.	Дата	БИДП.711634.002		
Разраб.					Фланец нижний	Лит.	Масса: 1,5 / Масштаб: 1:1
Пров.						Лист	Листов 1
Т.контр.							
Н.контр.					СЧ 15 ГОСТ 1412-85		
Утв.							

Копировал

Формат А3

Перв. примен. ИОС-10-500 УХЛ, Т1

Справ. №

Подп. и дата	17.06.2013
Инв. № дубл.	
Взам. инв. №	2239
Подп. и дата	17.06.2013
Инв. № подл.	2333